DANCO®

MADE IN ITALY



SERIE F480

INVISIBLE HINGE





DANCO
MADE IN ITALY

CERNIERE PER MOBILI DAL 1956
FURNITURE HINGES SINCE 1956

Fondata nel 1956, la DANCO nasce dall'esperienza diretta nella produzione di accessori per mobili e minuterie metalliche. Una passione, quella per la ferramenta, che sta alla base della storia della DANCO e dei suoi fondatori, che hanno saputo trasformare un'azienda a carattere famigliare, in una società con una posizione di rilievo nel settore della produzione di cerniere per mobili. Ai figli, il merito di averla portata attraverso il dinamismo e la professionalità, in una realtà in grado di confrontarsi ad importanti livelli nazionali ed internazionali.

Founded in 1956, DANCO came about from a first-hand experience in the production of furniture accessories and small parts. The passion for iron fittings which drives DANCO and its founders has allowed them to transform a family-run business into a leading company in the production of furniture hinges. Their sons are now taking DANCO even further, working whit professionalism and dynamism to ensure the company can meet the challenges of the 21st-century on the national and international arena.

F480

CERNIERA F480:
LA SOLUZIONE INVISIBILE.

- Per ante in legno di spessore minimo 18 mm.
- Ideale per ante con telaio di alluminio di spessore contenuto.
- Apertura: 105°.
- Disponibile nella versione ammortizzata, non-ammortizzata o apertura libera.
- Possibilità di foratura anta: da 3 a 6 mm.
- Finiture: nera o nichel.
- Peso massimo anta: 16 kg.
- Sistema di fissaggio anti-tilt.
- ***Un solo ammortizzatore per anta.***



nichel
nickel

F480 HINGE:
THE INVISIBLE SOLUTION.

- For wooden doors min. 18 mm thickness.
- Ideal solution for aluminum frame doors of minimal thickness.
- Opening angle: 105°.
- Available versions: soft closing, without soft closing or free opening.
- Door drilling possibility: from 3 to 6 mm.
- Available finishing: black or nickel.
- Max. loading capacity: 16 kg.
- Anti-tilt fixing system.
- ***Only one damper per door.***



nero
black

■ **LAVORAZIONI SU MOBILE IN LEGNO E ANTA IN LEGNO**
■ **WOODEN CABINET DRILLING AND WOODEN DOOR**

BASE/CAPPELLO
CABINET TOP/BOTTOM

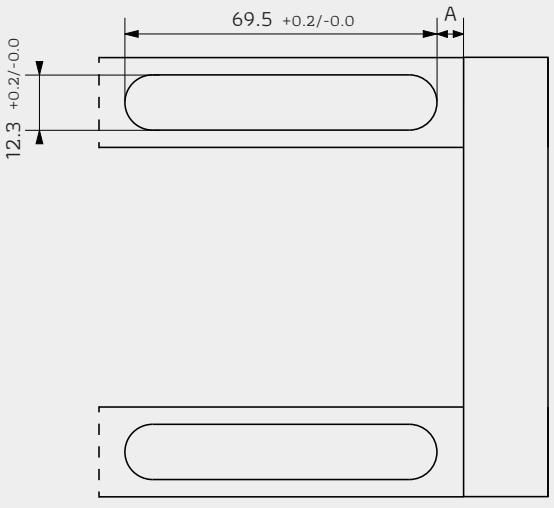

ANTA LEGNO
WOOD DOOR

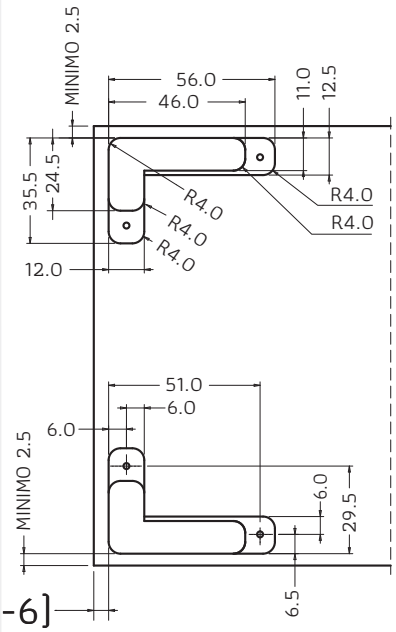

PROFONDITÀ DI LAVORAZIONE
WORKING DEPTH

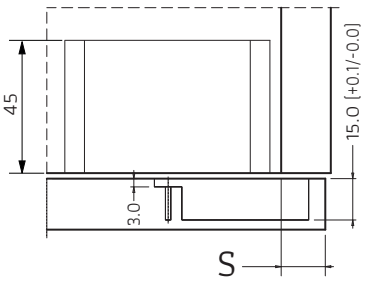

A= [16+D]-S

■ ESEMPI DI APPLICAZIONE DELLA CERNIERA
■ HINGE APPLICATION EXAMPLES

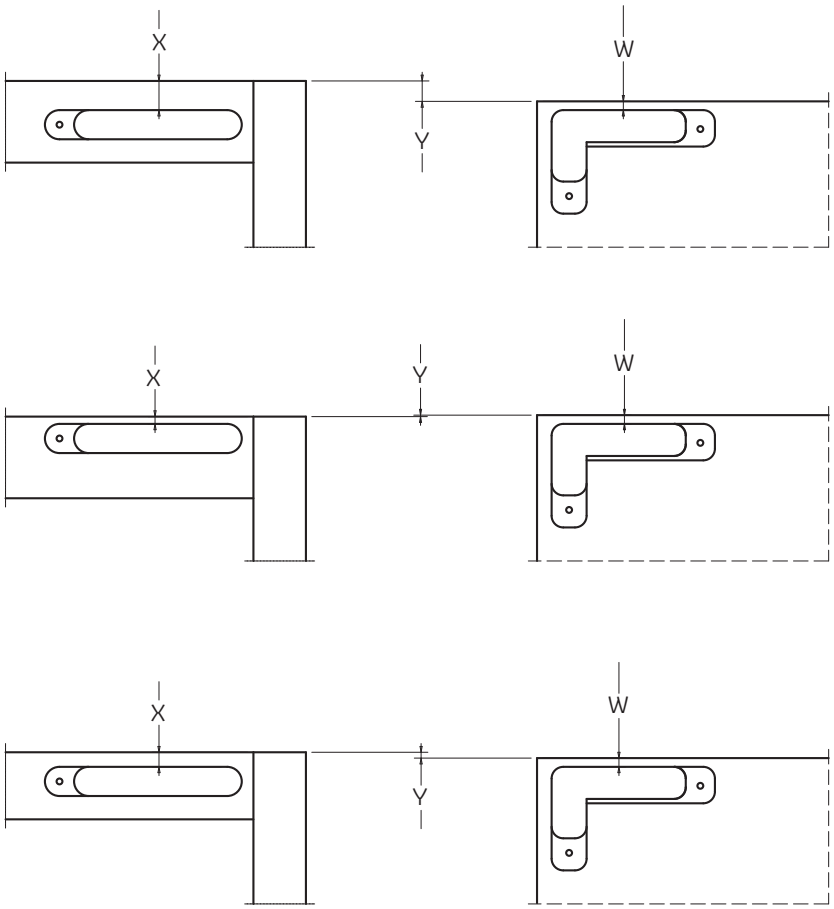

Y= (X+1)-W

W= (X+1)-Y

X= (W+Y)-1



F480

■ **LAVORAZIONI SU MOBILE IN LEGNO E ANTA IN ALLUMINIO**
■ **WOODEN CABINET DRILLING AND ALUMINIUM DOOR**

BASE/CAPPELLO
CABINET TOP/BOTTOM

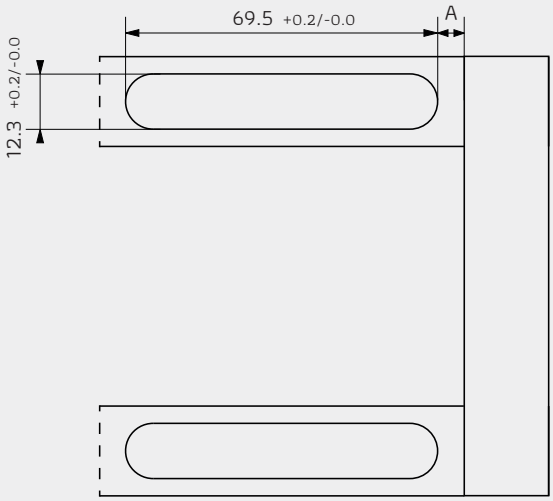

ANTA ALLUMINIO
ALUMINIUM DOOR

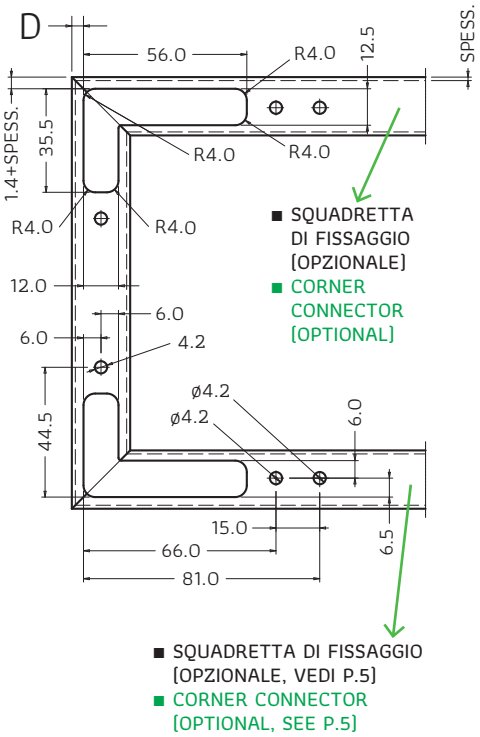

■ SQUADRETTA DI FISSAGGIO (OPZIONALE, VEDI P.5)
■ CORNER CONNECTOR (OPTIONAL, SEE P.5)

PROFONDITÀ DI LAVORAZIONE
WORKING DEPTH

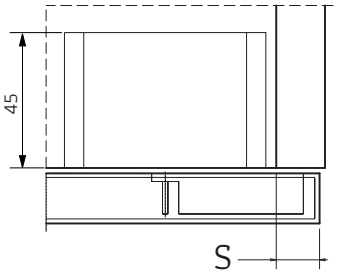

A= (16+D)-S

D= 1.4 + SPESS. ALLUM.



F255 DX F255 SX

■ **SQUADRETTE DI FISSAGGIO**
■ **CORNER CONNECTORS**

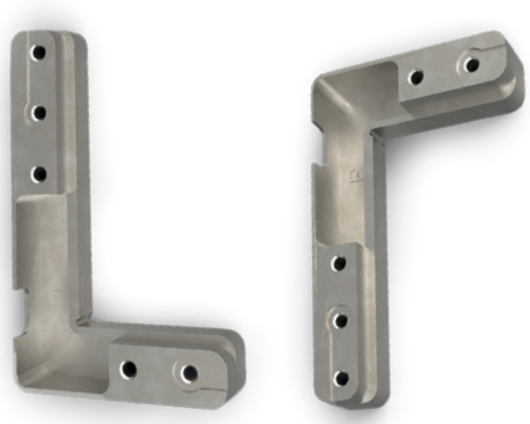

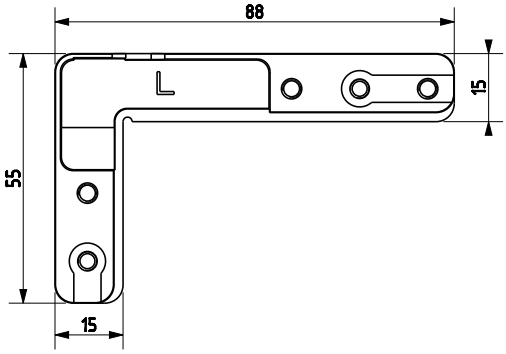

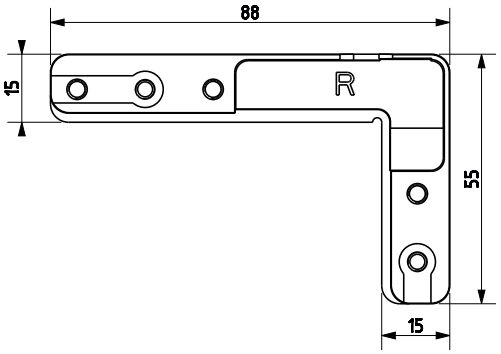

F480R

CERNIERA F480R: LA SOLUZIONE INVISIBILE PER MOBILI A RIBALTA.

- Versione per mobili a ribalta verso l'alto e il basso.
- Per spessori anta 18 mm e 20 mm. Garantisce complanarità tra anta e basamento.
- Apertura libera.
- Applicabile per ante in legno e con profili d'alluminio di spessori contenuti.
- Sistema di fissaggio anti-tilt.

F480R HINGE: THE INVISIBLE SOLUTION FOR FLAP DOORS.

- Version for up & down flap doors.
- For 18 mm and 20 mm door thickness, door and cabinet bottom are coplanar.
- Free opening.
- For wood & aluminum doors of minimal thickness.
- Anti-tilt fixing system.



■ **LAVORAZIONI SU MOBILE IN LEGNO E ANTA IN LEGNO**

■ **WOODEN CABINET DRILLING AND WOODEN DOOR**

FIANCO
SIDE

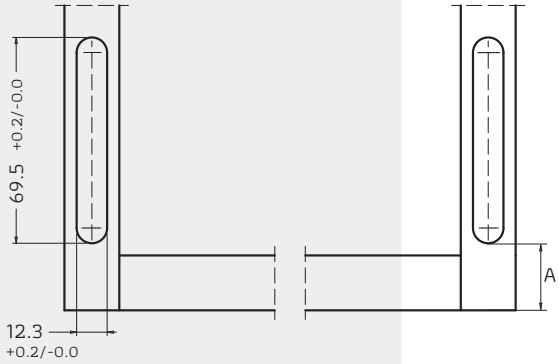

ANTA LEGNO
WOOD DOOR

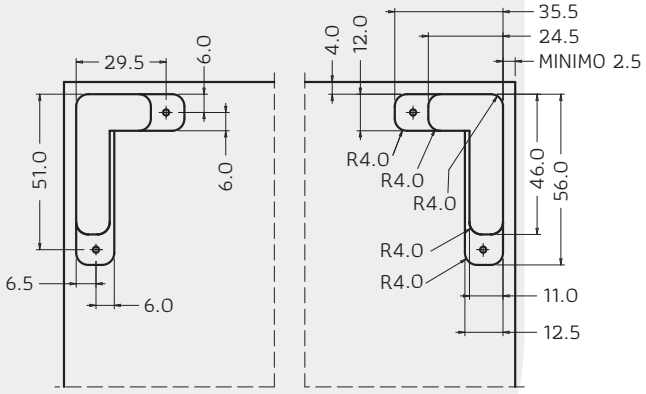

PROFONDITÀ DI LAVORAZIONE
WORKING DEPTH

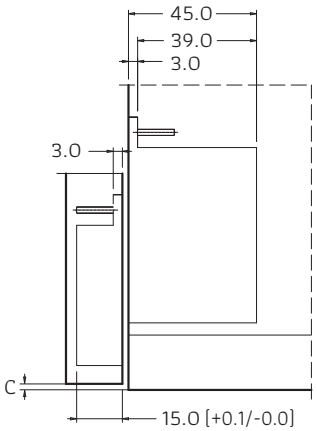

A= 19.5 + C

■ **LAVORAZIONI SU MOBILE IN LEGNO E ANTA IN ALLUMINIO**
■ **WOODEN CABINET DRILLING AND ALUMINIUM DOOR**

FIANCO
SIDE

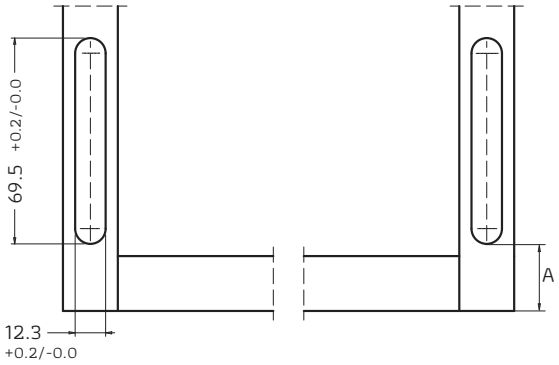

ANTA ALLUMINIO
ALUMINIUM DOOR

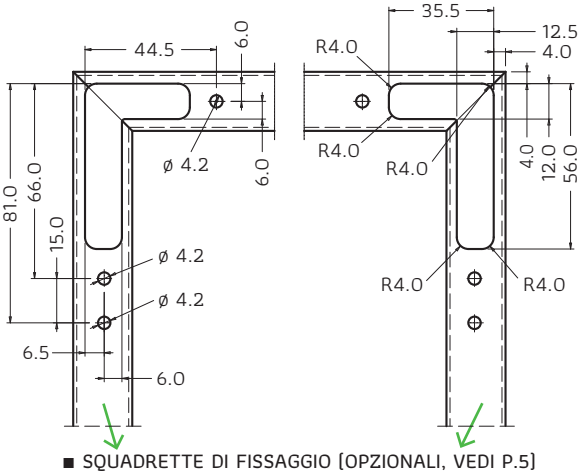

PROFONDITÀ DI LAVORAZIONE
WORKING DEPTH

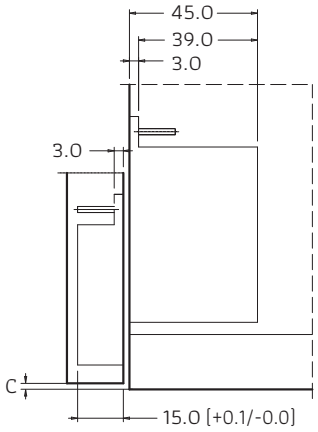

A= 19.5 + C

■ SQUADRETTE DI FISSAGGIO [OPZIONALI, VEDI P.5]
■ CORNER CONNECTORS [OPTIONAL, SEE P.5]

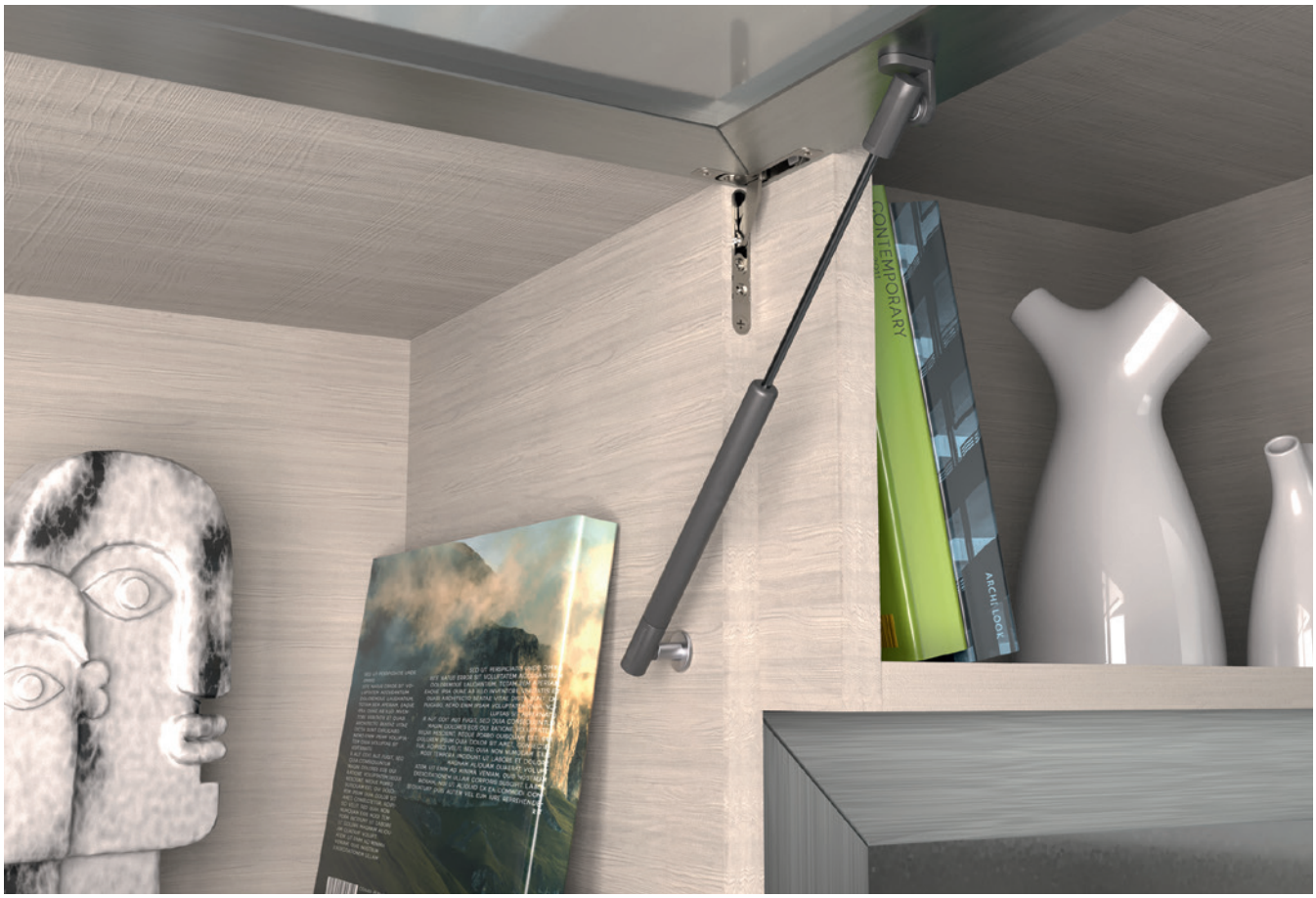

F480R

■ **ESEMPI DI APPLICAZIONE DELLA CERNIERA**
■ **HINGE APPLICATION EXAMPLES**

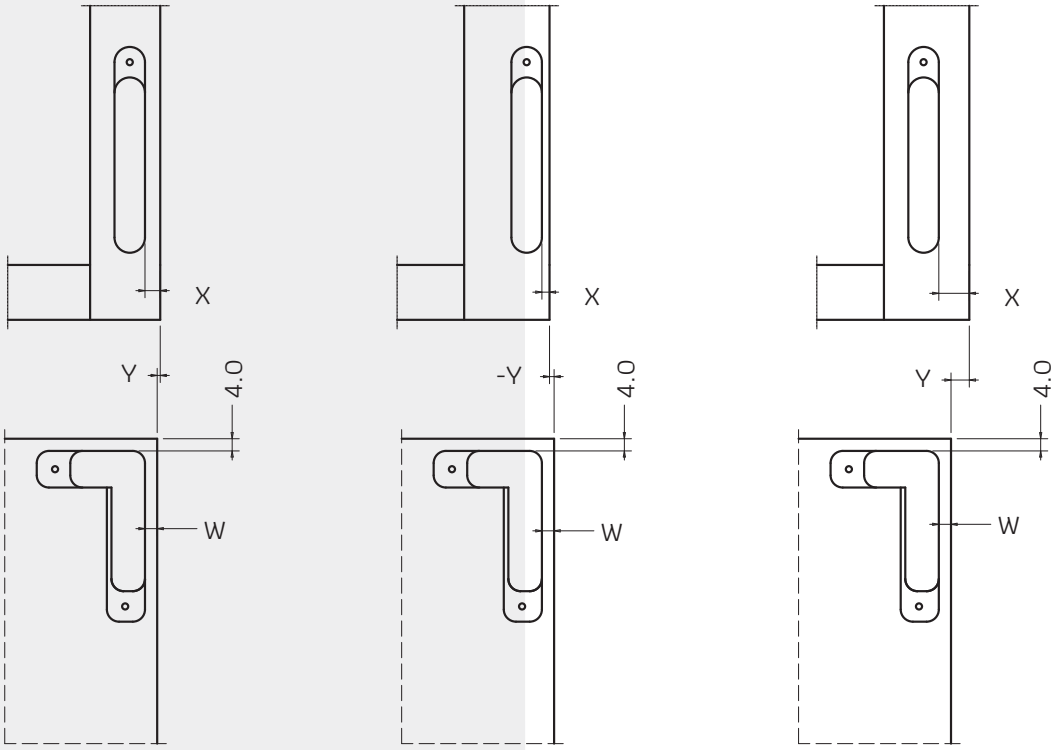

Y = (X+1)-W

W = (X+1)-Y

X = (W+Y)-1



FP010 - 1

- PLACCHETTA COPRIVITE NEUTRA NERA IN PLASTICA
- PLASTIC COVER PLATE - NEUTRAL



FP010S - 1

- PLACCHETTA COPRIVITE SERIGRAFATA CON LOGO PERSONALIZZATO
- PLASTIC COVER PLATE WITH CUSTOMIZED LOGO



SEQUENZA DI MONTAGGIO MOUNTING SEQUENCE

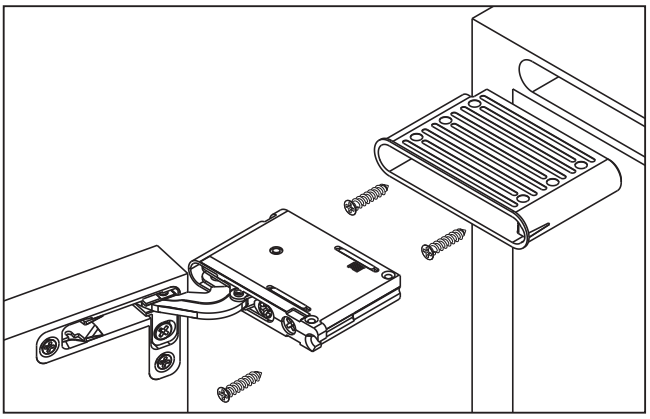

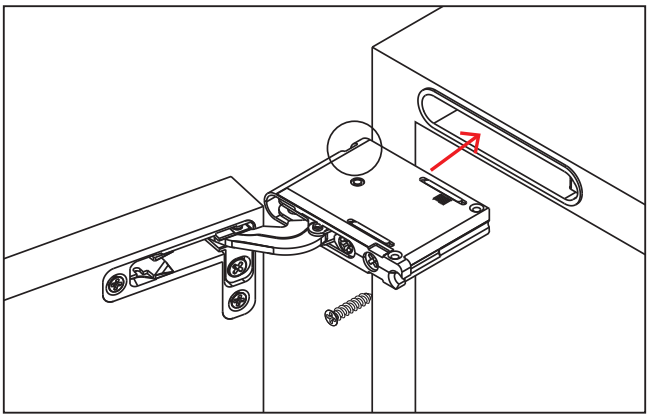

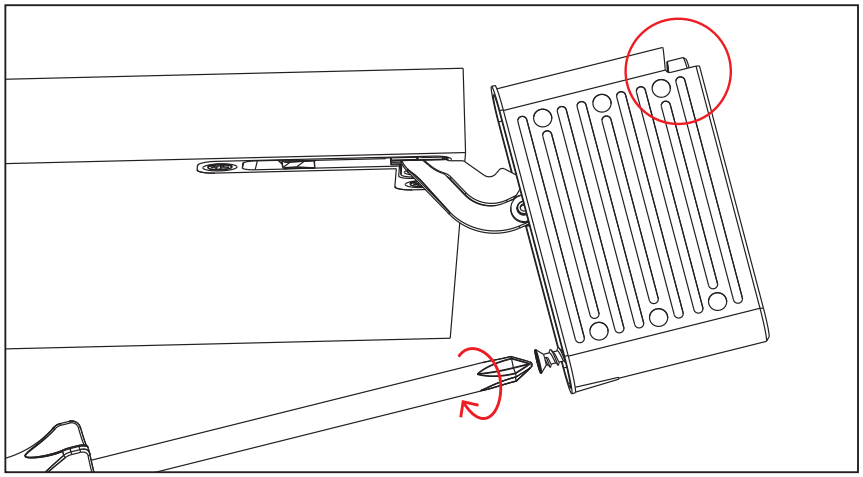

ANTI-TILT SYSTEM

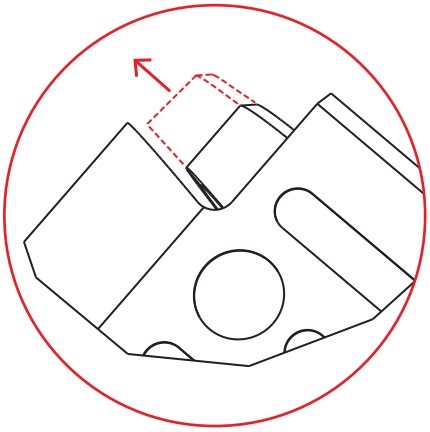

SPAZIO OCCORRENTE PER L'APERTURA DELL'ANTA

SPACE REQUIRED FOR DOOR OPENING

F480

TABELLA LUCE PER GIRO ANTA/MOBILE
NECESSARY SPACE BETWEEN TWO DOORS WITHOUT INTERFERENCE

		S = SPESSORE ANTA							
		18	20	22	24	26	28	30	32
D3	L=	0.0	0.2	0.5	0.9	1.4	2.1	3.1	4.7
D4	L=	0.0	0.2	0.5	0.9	1.4	2.0	2.9	4.2
D5	L=	0.0	0.2	0.5	0.8	1.3	2.0	2.8	3.9
D6	L=	0.0	0.2	0.5	0.8	1.3	1.9	2.7	3.7

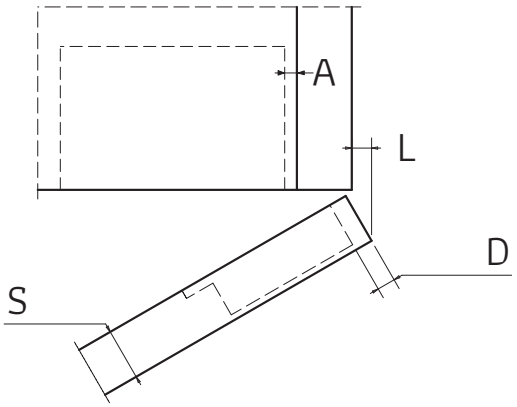

RIENTRO DELL'ANTA

DOOR INTERNAL SPACE

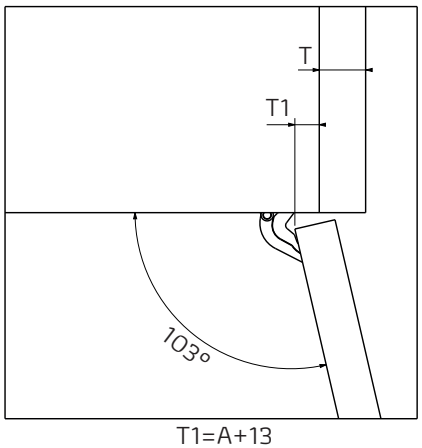

T1=A+13

F480R

TABELLA LUCE PER GIRO ANTA/MOBILE
NECESSARY SPACE BETWEEN TWO DOORS WITHOUT INTERFERENCE

		S = SPESSORE ANTA						
		18	20	22	24	26	28	30
C1.0	L=	1.2	2.5	4.1	5.7	7.4	9.2	11.0
C1.5	L=	0.7	2.0	3.5	5.2	7.0	8.7	10.5
C2.0	L=	0.2	1.5	3.0	4.7	6.4	8.2	10.0
C2.5	L=	0.0	1.0	2.5	4.2	6.0	7.7	9.5

* = QUOTE FISSE PER UTILIZZO TABELLA
FIXED ALLOWANCES FOR TABLE USE

S = SPESSORE ANTA
DOOR THICKNESS

C = RIENTRO DELL'ANTA
DOOR RETURN

L = SPAZIO OCCORRENTE PER L'APERTURA DELL'ANTA
SPACE FOR DOOR OPENING

D = POSIZIONE LAVORAZIONE SU SPALLA/FIANCO MOBILE
DRILLING POSITION ON CABINET BACK/SIDE

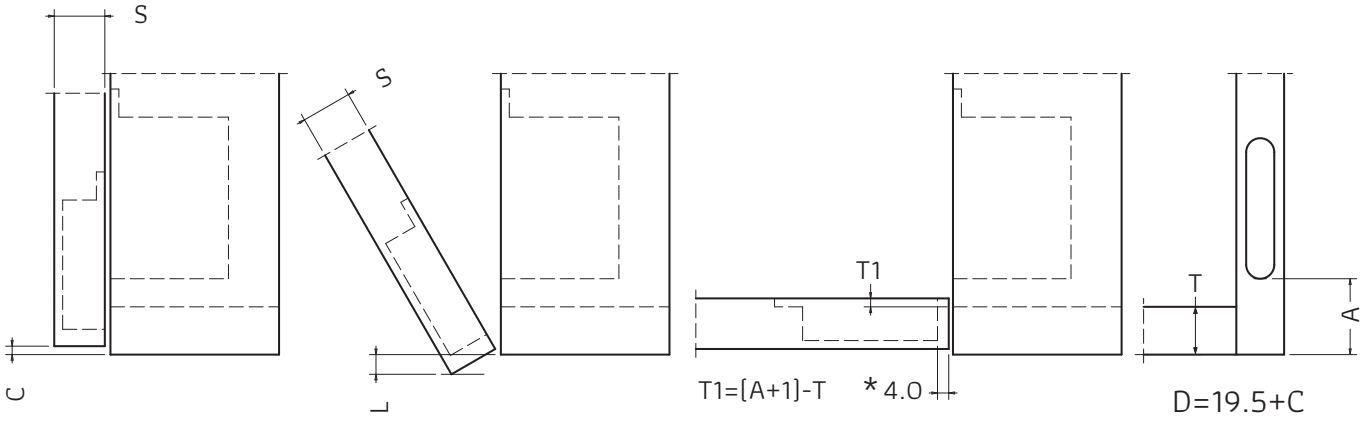

REGOLAZIONE FRONTALE
FRONTAL ADJUSTMENT

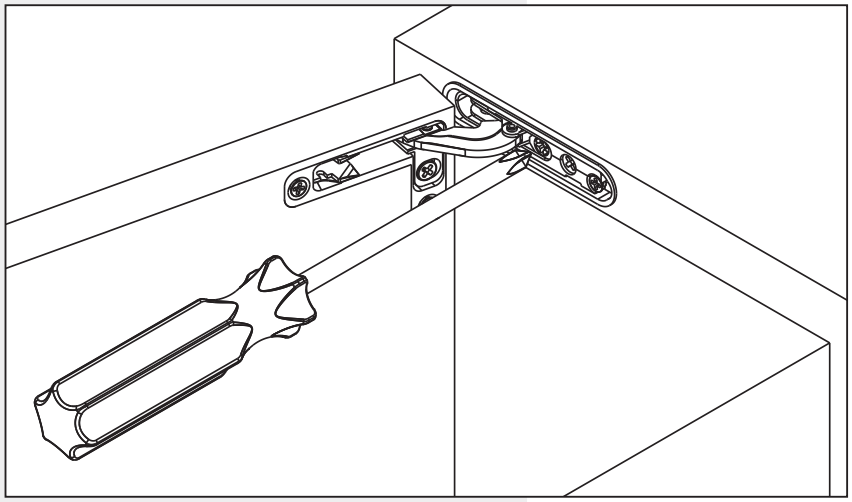

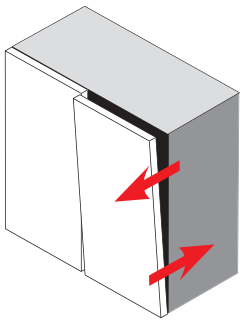

+ 2 / - 0,5 mm

REGOLAZIONE LATERALE DI COPERTURA
LATERAL OVERLAY ADJUSTMENT

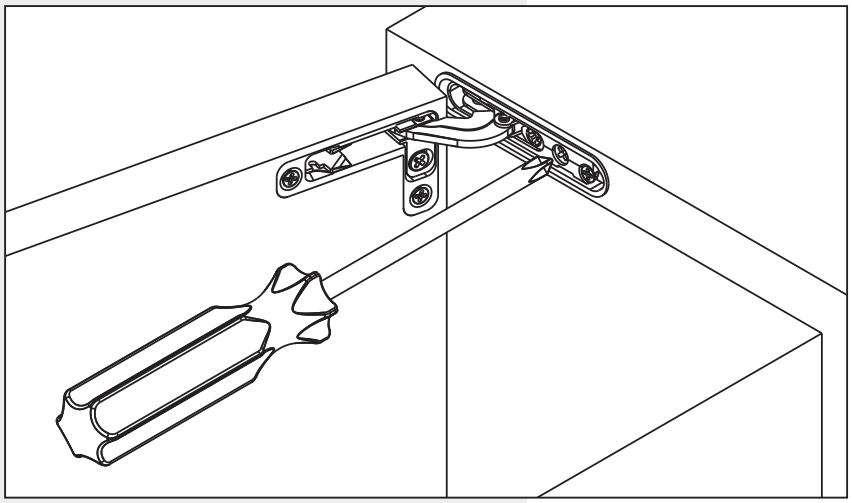

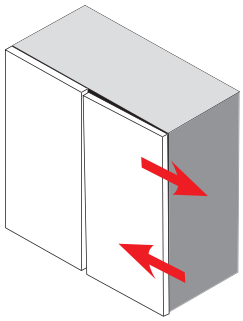

+ 2 / - 2 mm

REGOLAZIONE VERTICALE
VERTICAL ADJUSTMENT

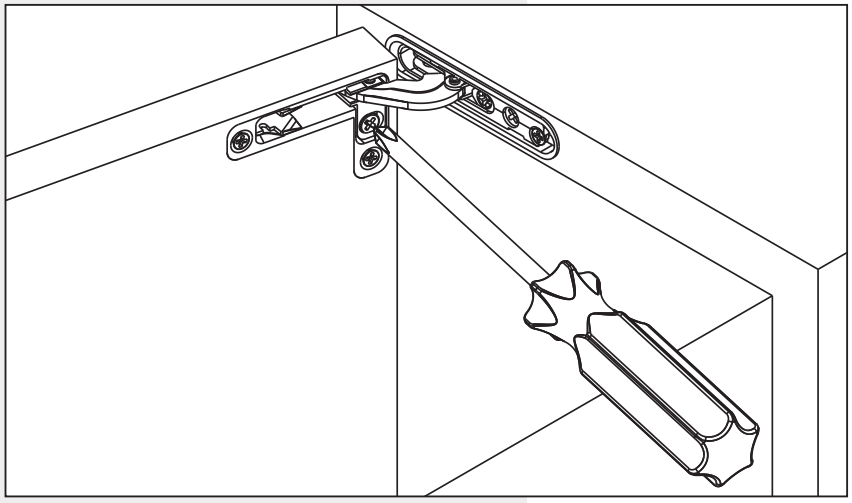

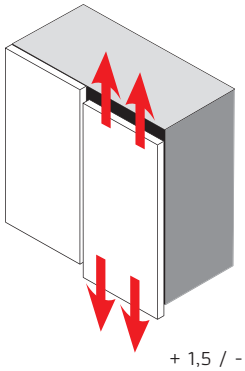

+ 1,5 / - 1,5 mm

ESEMPIO D'ORDINE
EXAMPLE OF ORDER

Per una corretta ordinazione ed un'esatta determinazione del codice seguire le sottoindicate modalità, con la seguente successione:

For a proper order and an exact interpretation of the code, please follow the undermentioned indications in the following order:

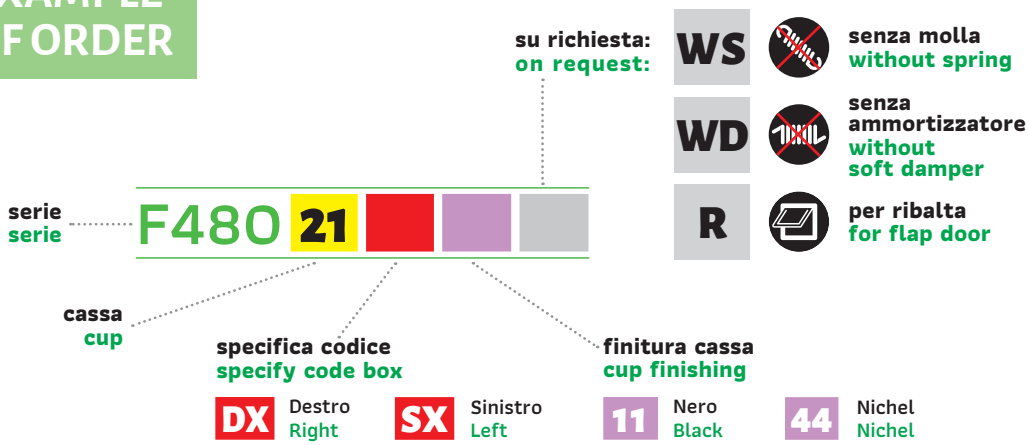

IMBALLO
PACKING

CONTENUTO SINGOLA SCATOLA CONTENTS OF A BOX		Pezzi Pieces
F480 21 DX 11	nero / black	100
F480 21 SX 11	nero / black	
F480 21 DX 44	nichel / nickel	100
F480 21 SX 44	nichel / nickel	

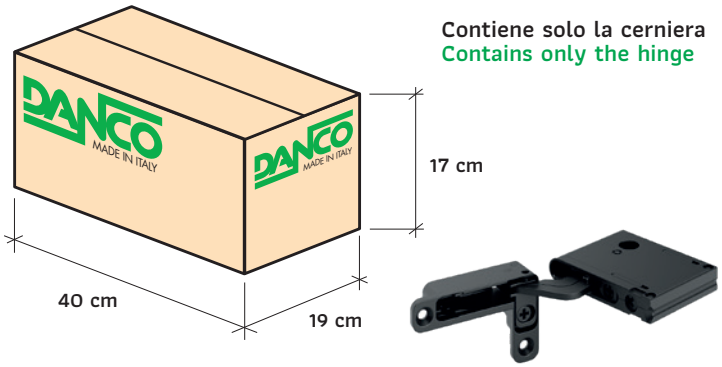

Contiene solo la cerniera
Contains only the hinge

CONTENUTO SINGOLA SCATOLA CONTENTS OF A BOX		Pezzi Pieces
FK480DVSC-1	nero / black	
FK480DVSC-4	nichel / nickel	

Kit imballo industriale con componenti imballati. Quantitativi:
Industrial packaging kit with packaged components. Quantities:

GUSCIO / HOUSING	200
AMMORTIZZATORE / DAMPER	100
VITE LUNGA / LONG SCREW	200
PLACCA / COVER	200

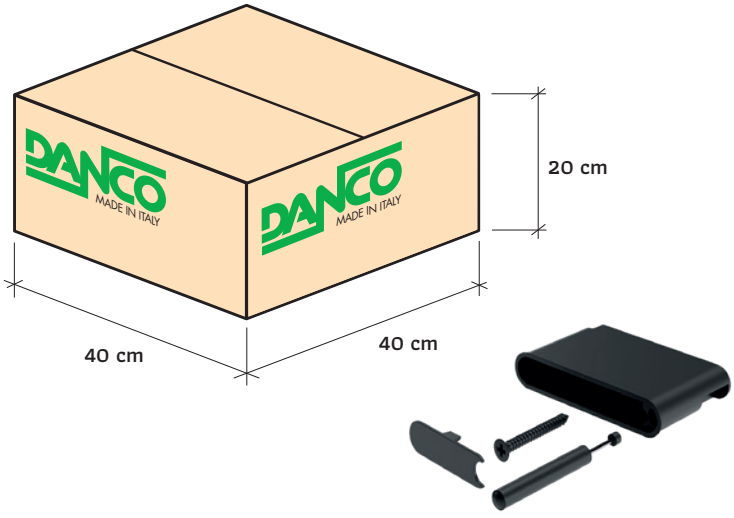

CONTENUTO BUSTA CONTENTS OF A POLYBAG		Pezzi Pieces
FK4801A-1	nero / black	
FK4801A-4	nichel / nickel	
Kit 1 busta termosaldata per anta Kit 1 heat-sealed polybag per door		
CERNIERA DESTRA / RIGHT HINGE		1
CERNIERA SINISTRA / LEFT HINGE		1
VITE LUNGA / LONG SCREW		2
GUSCIO / HOUSING		2
PLACCA / COVER		2
AMMORTIZZATORE / DAMPER		1



apotema

DANCO spa
20837 VEDUGGIO (MB) - via Volta, 12
Tel. +39 - 0362 998752 r.a.
Fax +39 - 0362 998730 / +39 - 0362 998078
danco@danco.it
www.danco.it

EDITION: 10 - 2026