DANCO®

MADE IN ITALY



COMING SOON 2027

SERIE F470

INVISIBLE HINGE WITH INTEGRATED DAMPER

COMING SOON 2027

F470

CERNIERA F470:
LA SOLUZIONE INVISIBILE CON AMMORTIZZATORE INTEGRATO.

- Per ante in legno di spessore minimo 18 mm.
- Ideale per ante con telaio di alluminio di spessore contenuto.
- Apertura: 105°.
- Disponibile nella versione ammortizzata, non-ammortizzata o apertura libera.
- Possibilità di foratura anta: da 3 a 6 mm.
- Finiture: nera o nichel.
- Peso massimo anta: 16 kg.
- Sistema di fissaggio anti-tilt.



nichel
nickel

F470 HINGE:
THE INVISIBLE SOLUTION WITH INTEGRATED DAMPER.

- For wooden doors min. 18 mm thickness.
- Ideal solution for aluminum frame doors of minimal thickness.
- Opening angle: 105°.
- Available versions: soft closing, without soft closing or free opening.
- Door drilling possibility: from 3 to 6 mm.
- Available finishing: black or nickel.
- Max. loading capacity: 16 kg.
- Anti-tilt fixing system.



nero
black



APPLICAZIONI | APPLICATIONS

F470

LAVORAZIONI SUL MOBILE E SULL'ANTA
WORKING ON CABINET AND DOOR

PATENT PENDING

DANCO MADE IN ITALY

BASE/CAPPELLO
CABINET TOP/BOTTOM

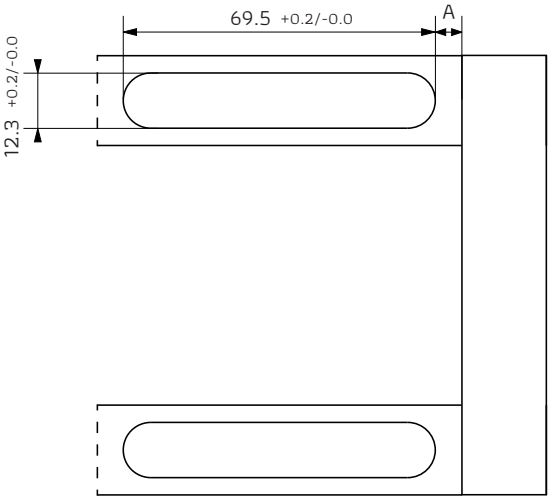

ANTA LEGNO
WOOD DOOR

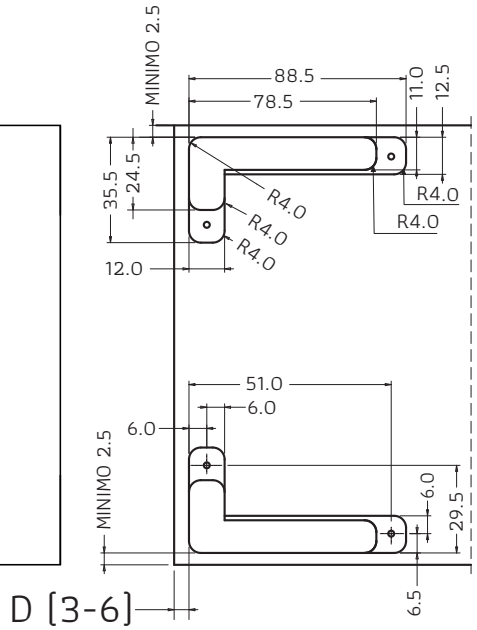

PROFONDITÀ DI LAVORAZIONE
WORKING DEPTH

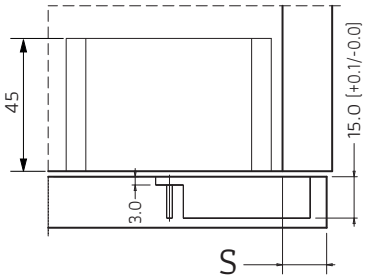

A= [16+D]-S

ACCESSORI PER ANTA IN ALLUMINIO | ALUMINIUM DOOR ACCESSORIES

SQUADRETTA DI FISSAGGIO
CORNER CONNECTOR





DANCO spa
20837 VEDUGGIO (MB) - via Volta, 12
Tel. +39 - 0362 998752 r.a.
Fax +39 - 0362 998730 / +39 - 0362 998078
danco@danco.it
www.danco.it

EDITION: 10 - 2026