DANCO®

MADE IN ITALY

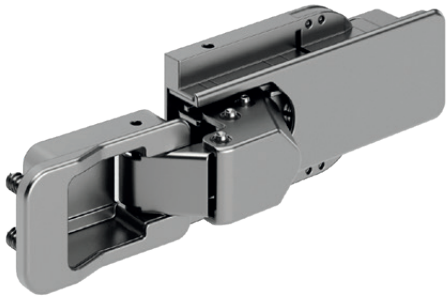

COMING SOON 2027

SERIE F270

RECESSED HINGE

CERNIERA INCASSATA

RECESSED HINGE

F270

COMING SOON 2027

DESCRIZIONE

- Regolazione 3D dell'anta.
- Chiusura ammortizzata.
- Montaggio a clip.
- Quota 'D' da 3 a 6 mm.
- Sormonto da 16 a 19 mm (A = 10.5 mm).
- Possibilità di sormonti maggiori sprofondando la fresata sul fianco (aumentando la quota A).
- Apertura a 94°.
- Finitura nichel e nero (personalizzazioni).
- Possibilità di cass diverse.
- Soluzione brevettata Danco.

DESCRIPTION

- 3D door adjustment.
- Soft closing.
- Clip-on assembly.
- Dimension 'D' from 3 to 6 mm.
- Overlap from 16 to 19 mm (A = 10.5 mm).
- Larger overlaps are possible by deepening the groove on the side (increasing the A dimension).
- Opening 94°.
- Nickel and black finish (customizations).
- Different cups available.
- Danco Patented Solution.

CASSA RETTANGOLARE
RECTANGULAR CUP

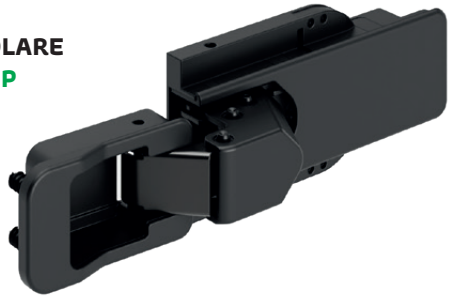

CASSA Ø 35 MM
CUP Ø 35 MM



CASSA PER ALLUMINIO
CUP FOR ALUMINIUM

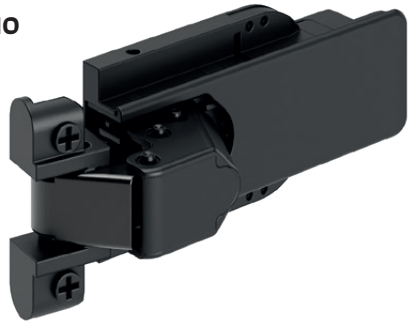



PATENT PENDING

DANCO MADE IN ITALY

F270

LAVORAZIONI SULL'ANTA
WORKING ON DOOR

CASSA RETTANGOLARE
RECTANGULAR CUP

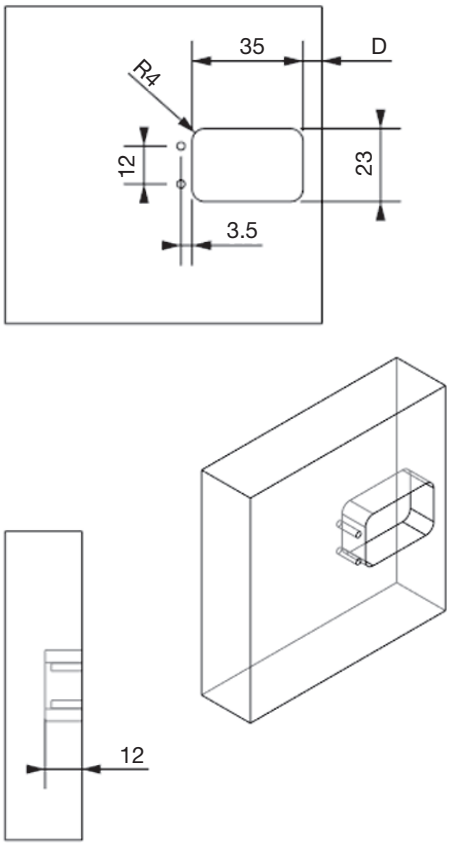

CASSA Ø 35 MM
CUP Ø 35 MM

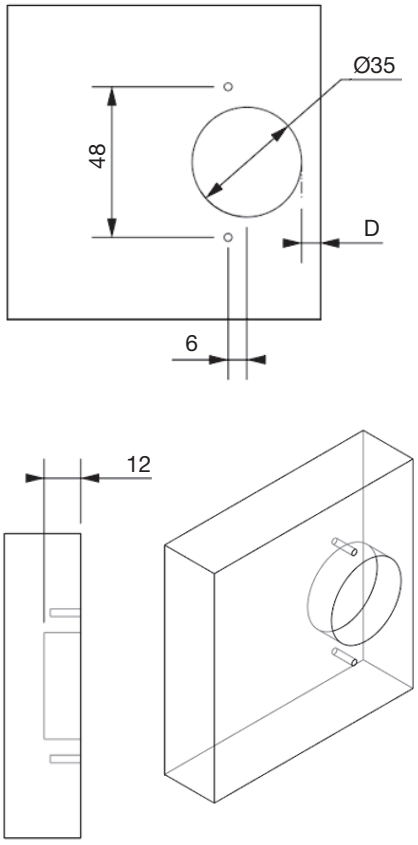

CASSA PER ALLUMINIO
CUP FOR ALUMINIUM

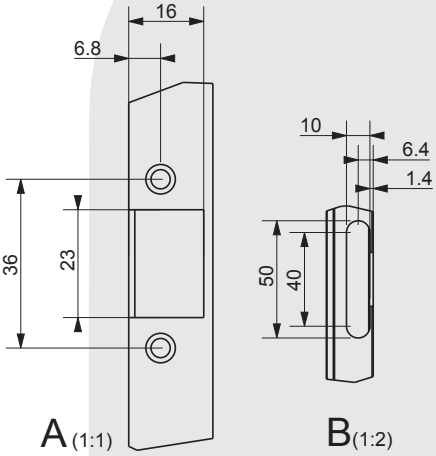

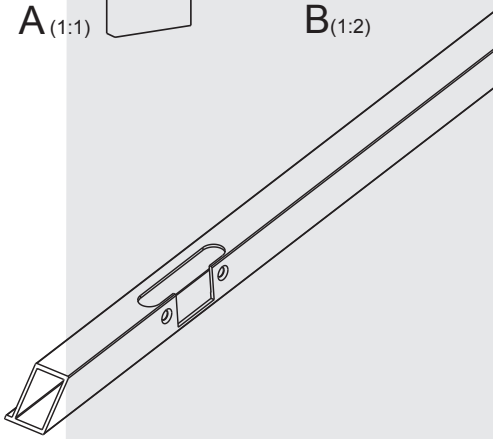



F270

LAVORAZIONI SUL MOBILE
WORKING ON CABINET

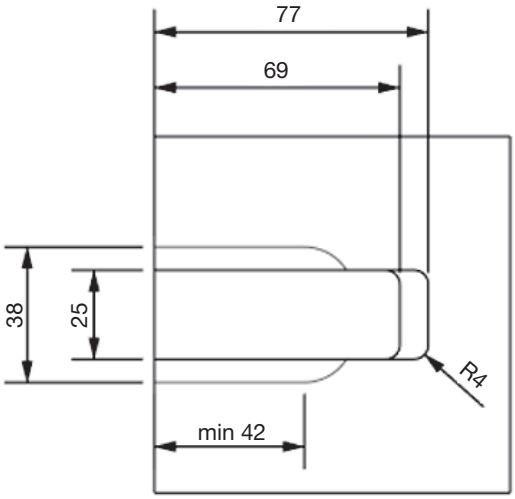

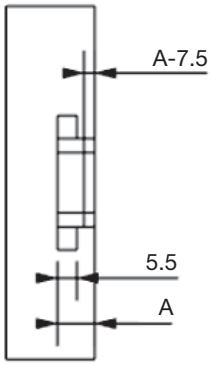

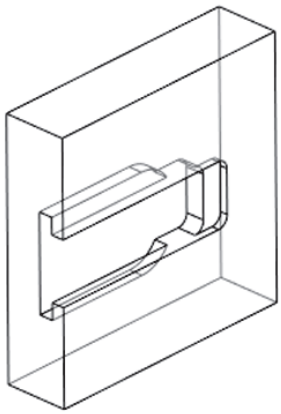

FRESA CUTTER

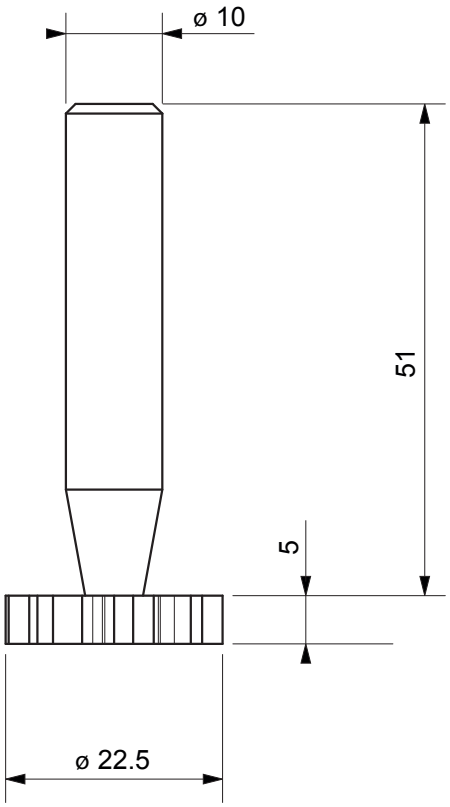

NOTA

- Danco può fornire la fresa di lavorazione, con le misure indicate nel disegno, come servizio aggiuntivo.

NOTE

- Danco can supply the machining cutter, with the quotes indicated in the drawing, as an additional service.

DANCO spa
20837 VEDUGGIO (MB) - via Volta, 12
Tel. +39 - 0362 998752 r.a.
Fax +39 - 0362 998730 / +39 - 0362 998078
danco@danco.it
www.danco.it

EDITION: 10 - 2026